ELMET
SMART SILICONE SOLUTIONS

DOSIERTECHNIK

SMARTmix TOP 7000 Pro

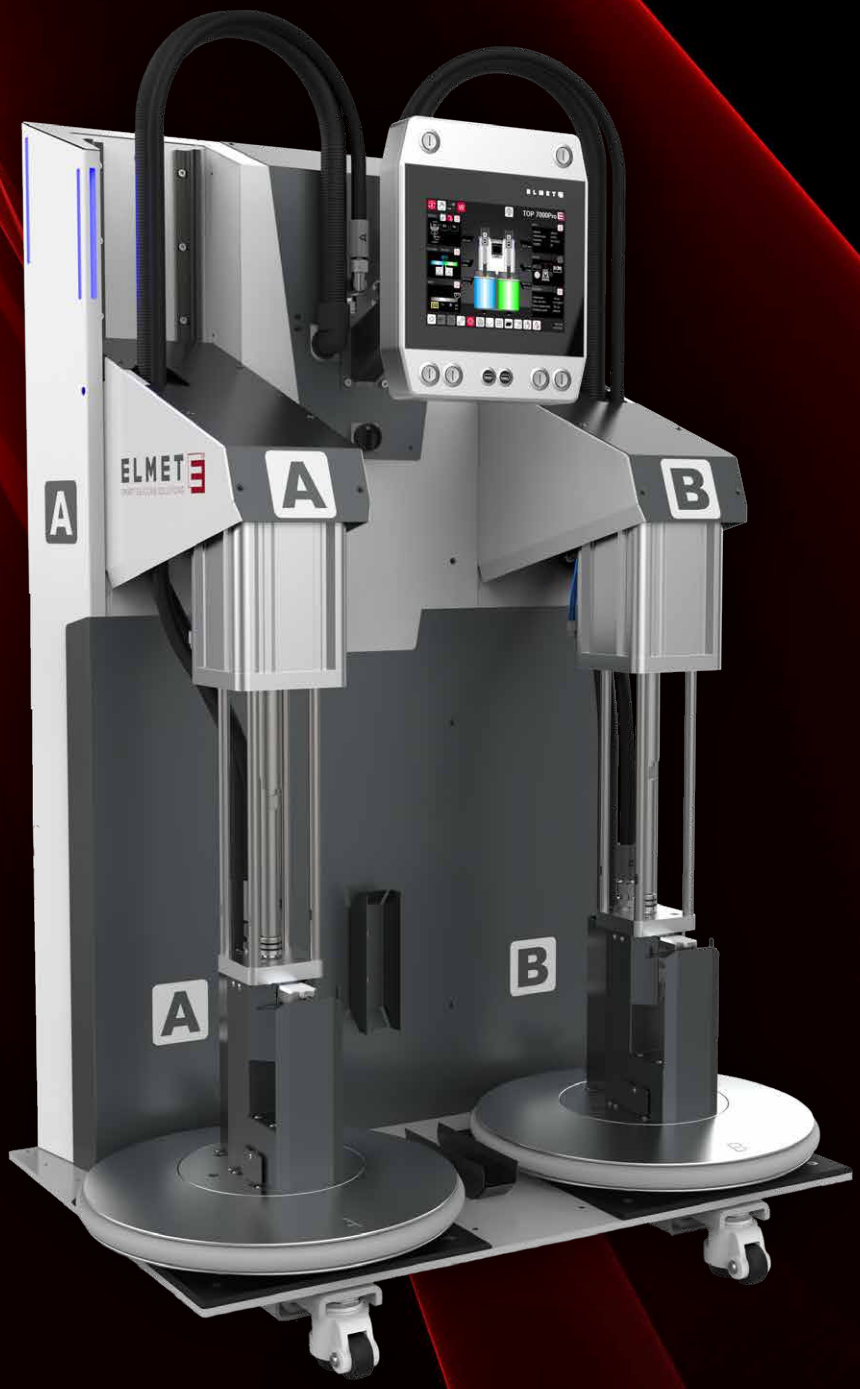

ELMET SMARTmix

WIR SETZEN MASSSTÄBE SEIT 20 JAHREN.

KOMPETENZ UND INNOVATION

ELMET begeistert mit Smart Silicone Solutions. Hinter dieser Begeisterung stecken 20 Jahre Erfahrung und viel technisches Know-how im Bereich Dosiertechnik. ELMET setzt dabei seit jeher Maßstäbe, etwa mit dem TOP 3000 S oder dem TOP 5000 P. Als Marktführer setzt ELMET mit dem SMARTmix TOP 7000 Pro den nächsten Evolutionsschritt im komplexen Feld der Dosiertechnik. Der LSR-Flüssigsilikon-Spritzguss erhebt sich damit auf eine neue Stufe der Entwicklung.

DOSIERTECHNIK – PERFEKT IN FORM

Im LSR-Spritzgießprozess, der auch als LIM-Prozess (liquid injection molding) bezeichnet wird, wird das flüssige 2-Komponenten-Silikon unter Raumtemperatur aus Behältern zur Spritzgießmaschine gefördert. Das entscheidende Qualitätskriterium ist dabei die prozessstabile Präzision. Bei dem TOP 7000 Pro sind höchste Teilequalität und verlässliche Prozessstabilität gewährleistet. In Kombination mit dem präzisen Mischverhältnis aus Silikonen und Additiven sowie der herausragenden Ökonomie des Systems setzt das TOP 7000 Pro eine neue Benchmark.

DER PERFEKTE MIX

Flüssigsilikon ist ein komplex zu handhabender Werkstoff. Die perfekte Behandlung und Verarbeitung erfordern viel Know-how und High-End-Komponenten. Prozesssicherheit, Präzision, Effizienz, einfache Bedienbarkeit und ökonomischer Umgang mit den wertvollen Rohstoffen – ELMET vereint mit dem TOP 7000 Pro viele herausragende Eigenschaften und verpackt sie in ein optisch und technisch überzeugendes System.

PERFEKT DOSIERT

WAS MACHT EIN STARKES DOSIERSYSTEM AUS?

DATEN UND FAKTEN AUF EINEN BLICK

- Leistungsstark: bis zu 2,5 l/min Förderleistung pro Pumpenabgang
- Präzise: hohe Wiederholungsgenauigkeit in der Dosierzeit, Dosiergenauigkeit im Hundertstel-Sekundenbereich
- Ökonomisch: minimaler Energiebedarf, kein Drehstromanschluss nötig
- Adaptierbar: Beimengung von bis zu 6 Additiven
- Effizient: minimale Restmengen (Fassinliner wird annähernd komplett geleert) keine Fassbodenunterstützung nötig, Materialausnutzung pro Gebinde bis zu 99,6 %
- Full-Supported: Dosiersystem-Support on-the-fly mit **Premium Connectivity Paket:**
  1. App
  2. Web-Portal
  3. Remote-Support
  4. Support Request inkl. Status Report
  5. Info-Mail bei Gebindewechsel, Wartungsmeldungen & Störungen

PERFEKT GEMISCHT

Alle Materialströme werden volumetrisch erfasst und balanciert. Dadurch kann ein ständig gleichbleibendes Mischungsverhältnis gewährleistet werden. So können auch Materialien unterschiedlicher Viskositäten sicher und präzise gemischt werden.

PERFEKT GENUTZT

Fülllunterschiede werden im Rahmen der erlaubten Toleranzen optimal ausgeglichen, das führt zu maximaler Materialausnutzung.

PERFEKT GEFÖRDERT

Auch beim wiederholten Befüllen des Einspritzaggregates sorgt das ELMET TOP 7000 Pro für extrem hohe Präzision. Die Richtungsumschaltung der Pumpeinheit erfolgt vorausschauend immer außerhalb des Dosiervorganges. Auf diese Weise ist die Genauigkeit auch bei kritischen Prozessen sichergestellt.

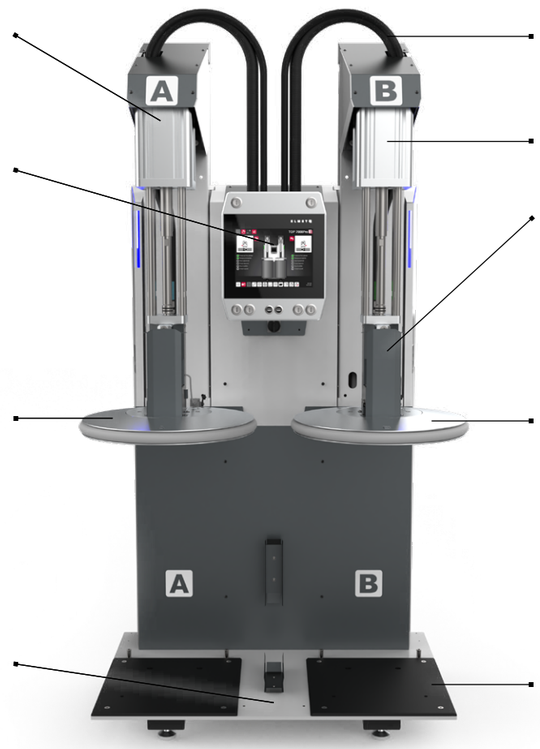

Pulsationsfreie Förderung durch Smart Switchover Technology

Bewährtes Bedienkonzept nochmals erweitert und vereinfacht

Multilingual: 21 Bediensprachen serienmäßig

Patentiertes innovatives Folgeplattendesign für optimale Fassentlüftung und maximale Materialausnutzung

Fassgrößen 200 l und 20 l

Materialausnutzung pro Gebinde bis zu 99,6 % (viskositäts- und prozessabhängig)

Vollautomatischer Gebindewechsel

Automatische Folgeplatten und Fasserkennung

Kleinste Aufstellfläche (200 l-System) 1.150 x 790 x 1.950 mm (L/B/H)

Materialbestückung von 3 Seiten (180°) und leichte Zugänglichkeit

Leitungsdurchmesser einfach reduzierbar, kleinere Schlauchdurchmesser verfügbar

Hohe Förderleistung bis zu 210 bar Arbeitsdruck

Alle Dichtelemente in FDA-konformer Ausführung

Minimale Materialmenge im System durch neue Pumpeinheit S

Minimierter Reinigungs- und Wartungsaufwand bei zusätzlich deutlich verbesserten Standzeiten

Kein Leckstrom, keine Materialbeeinträchtigung bei Produktionsstillstand, Systemdruck bleibt auch ohne permanente Förderung des Materials aufrecht

Optimierte Gleitflächen für einfache Fassbestückung

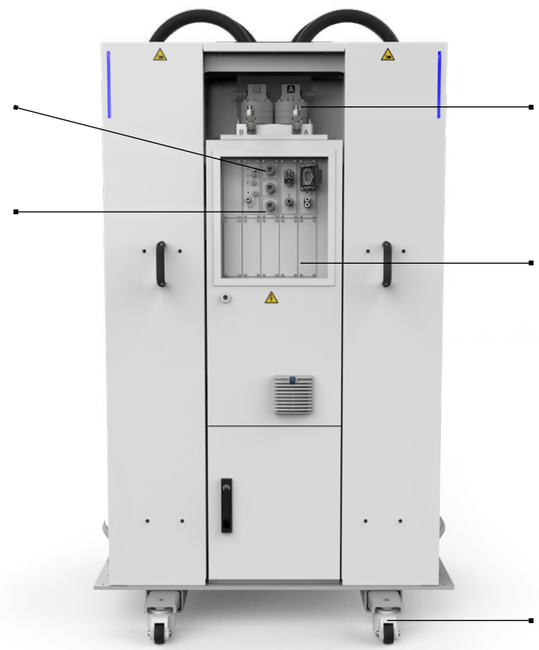

Prozessdokumentation via OPC-UA/USB

Dosiersystem-Support on-the-fly mit Premium Connectivity Paket

Fixer Materialabgang (keine beweglichen Schläuche zur Spritzeinheit)

Modulare Options- und Schnittstellenausführung mit leichter Nachrüstbarkeit

Optionale Ausführung mit Rädern

VERARBEITUNGS-EINHEIT 40D12

40D12 FÜR DEN PERFEKTEN MIX

In der Verarbeitungseinheit werden die A- und B-Komponenten mit den Farb- oder Additivströmen vermengt. Der hohe Druck des komprimierten Flüssigsilikons wird dank ausgeklügelter Technik durchflussoptimiert und per Druckbegrenzer auf einem konstanten, einstellbaren Austragungsniveau gehalten. ELMET hat diese Technologie perfektioniert, sodass sogar im Extrusionsverfahren problemlos eingesetzt werden kann. Auch dabei setzt ELMET eine neue Benchmark.

- Modularer Aufbau
- Integrierte Kühlung
- Durchflussoptimiert (keine toten Ecken)
- Einfache Klammerverbindung
- 45°- & 90°-Verbindungen zur einfachen Anpassung an jedes System
- Bis zu 6 Additivlinien pro Einheit einsetzbar
- Einfache Reinigung
- Kleinste Materialquerschnitte bei größtmöglichem Durchsatz
- Ökonomisch ausgeklügelt – Materialminimierung im System

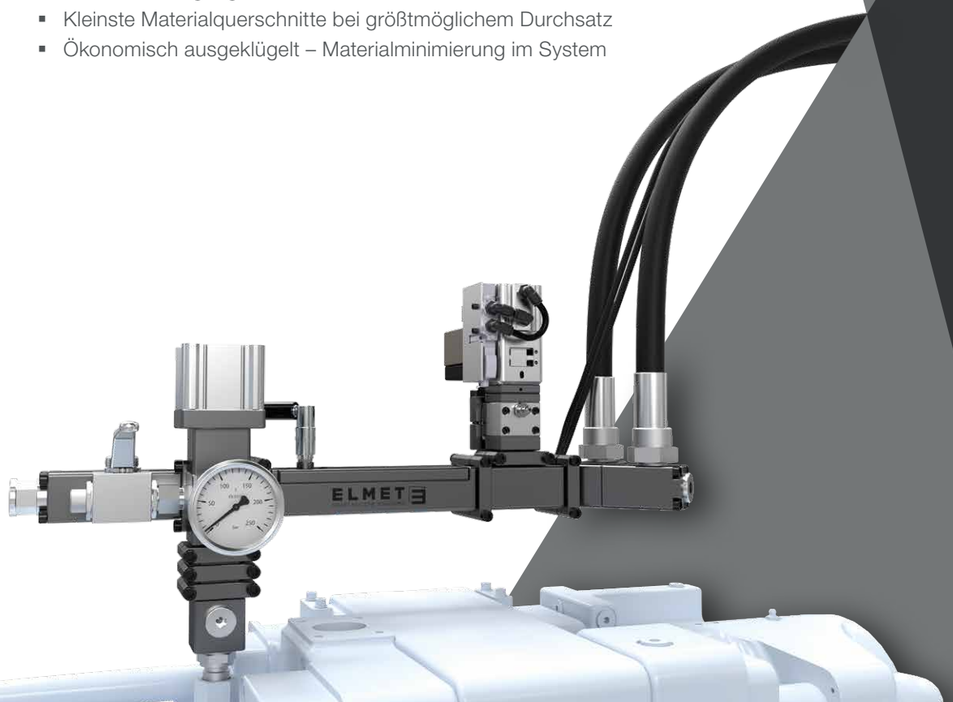

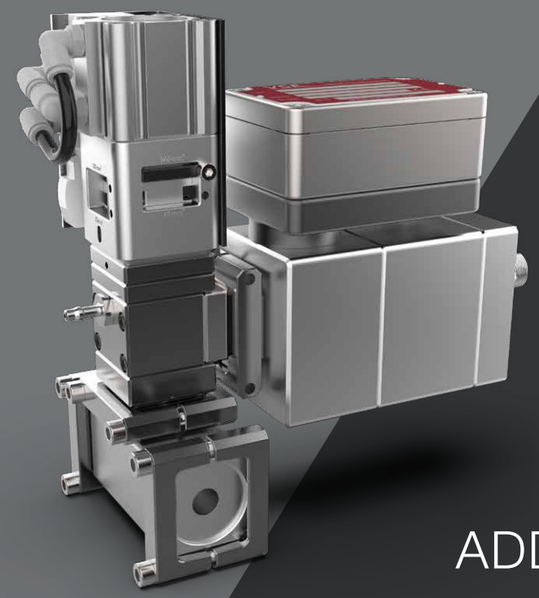

ADDITIVLINIEN MIT GEREGELTER ADDITIV-BEIMENGUNG SOWIE SOFTWAREOPTIONEN

ADDITIVE – FLEXIBEL & PRÄZISE
Farbpigmente und Additive sind wertvolle Einflussgrößen im LIM-Prozess. ELMET setzt daher auf hochpräzise Farb- und Additivlinien aus eigener Entwicklung. Die Zudosierung ist dabei auf den tatsächlich gemessenen Volumenstrom der Komponenten abgestimmt. Optionale Regelsysteme können permanent nachregeln und damit die Präzision noch steigern.

ADDITIVLINIEN:
- Additivbehälter 0,7 l
- Additivbehälter 4 l
- Additivpumpe 20 l

GEREGELTE ADDITIVBEIMENGUNG:
- Volumenzähler
- Auflösung 1.689.600 Inkremente pro Liter

SOFTWAREOPTIONEN:
- Barcode-Fasserkennung
- Fernsteuerung via VNC
- OPC-UA | Euromap 82.3
- Fix-Mix Mischungsverhältnis
- Premium Connectivity Paket inkl. App für iOS & Android
- Elkem LSR Select

ELMET BEGEISTERT MIT
SMART SILICONE SOLUTIONS.

www.elmet.com

HEADQUARTER
ELMET Elastomere Produktions- und Dienstleistungs-GmbH
Tulpenstraße 21, 4064 Oftering, Austria ▪ Tel.: +43 7221 74577-0 ▪ office@elmet.com

ELMET NORTH AMERICA INC.
712 Terminal Road, Lansing, MI 48906 USA
Local: 517-664-9011
Toll Free: 866-628-6499
office@elmet.com

ELMET GREATER CHINA
No. 20, Renxiang St., Dali Dist.,
Taichung City
Tel.: +886-979-885-628
office@elmet.com

ELMET JAPAN
3-902-4, Yashirogaoka, Meito-ku,
Nagoya-shi, Aichi-ken 4650051
Tel.: +81-70-7793-1895
office@elmet.com